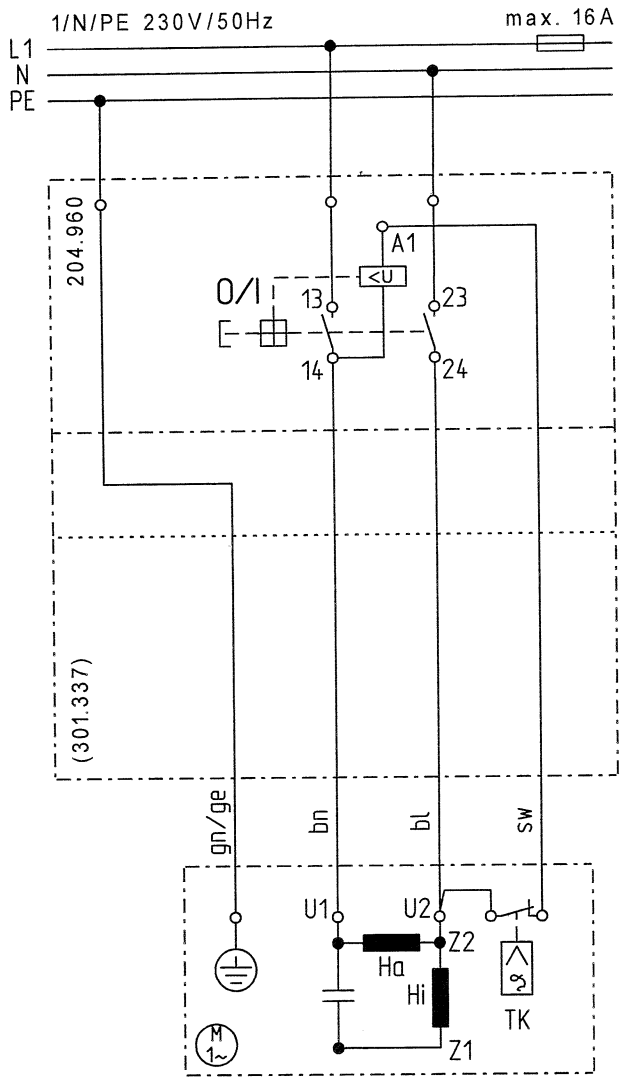

Motorschalter/motor switch 204.960
(und/and Zubehör/Option 301.337)

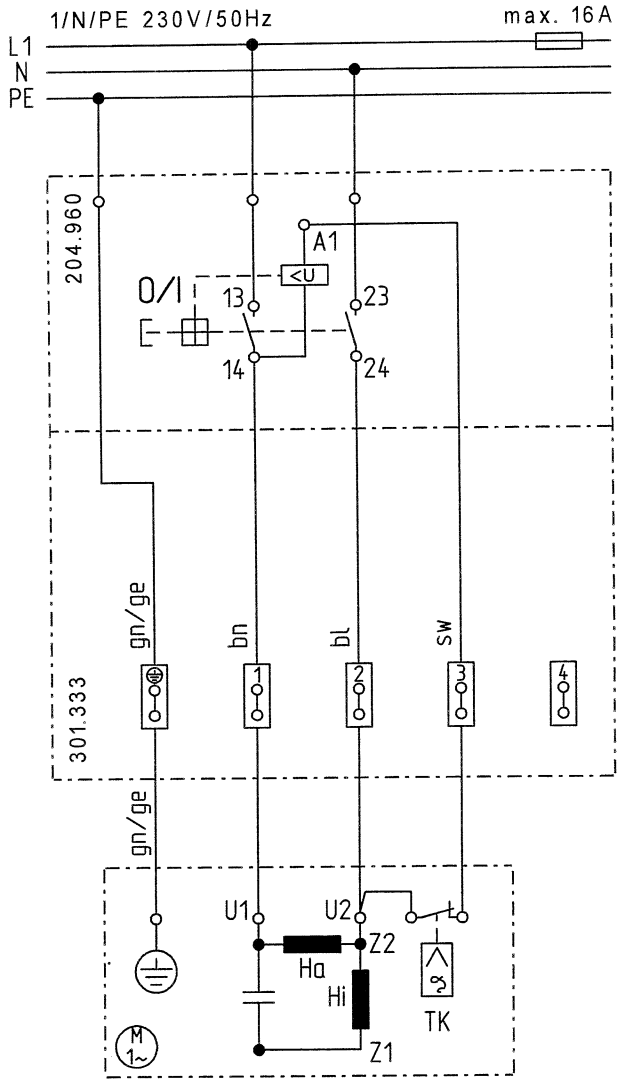

Motorschalter/motor switch 204.960
und/and Zubehör/Option 301.333

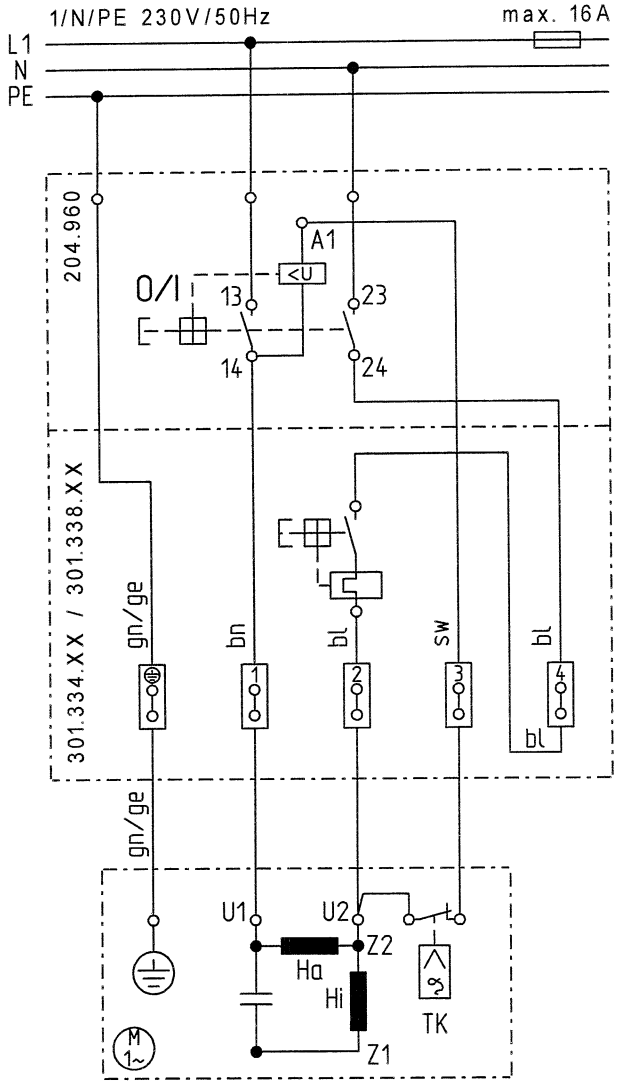

Motorschalter/motor switch 204.960
und/and Zubehör/Option 301.334.XX oder/or 301.338.XX

Diese Zeichnung dient dem Kunden nur zur unverbindlichen Information!

Bei Motoranschluss ohne Thermokontakt,
Ader sw auf Ader bl klemmen.
If thermostat relay is not available,
connect the sw wire with the bl wire.

sw= schwarz/black
bn= braun/brown
bl= blau/blue
gn/ge= grün-gelb/green-yellow

Pos.	Änderung	Tag	Name

Schaltplan/wiring diagram

für Motorschalter 0–1 mit UA, TK, ULS
for motor switch 0–1 with UVR, TP, OLP

2012	Tag	Name
gez.	30.03.	D.Schrem
gepr.		
Norm		

Josef Traub GmbH
Kürnbergstraße 25
81369 München
Telefon (0 89) 54 42 06-0
Telefax (0 89) 54 42 06-29

TRAUB

Seite/page 1

SSK 200

ISO 9001:2001